GRUPO VERSAN

Productos de calidad a tu alcance

Catálogo 2026

Material Decorativo

INNOVACIÓN | DISEÑO | CALIDAD

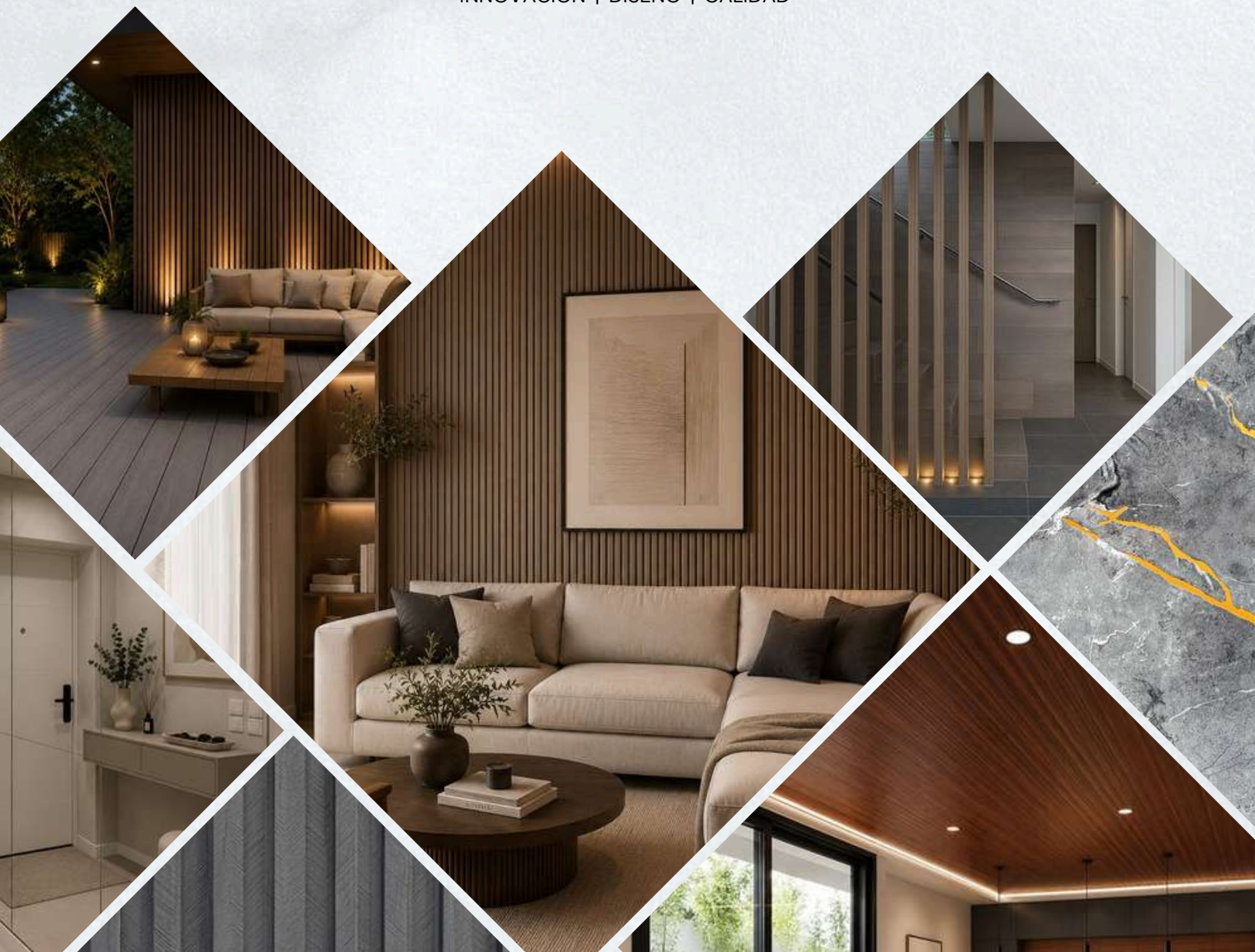

Índice

GRUPO VERSAN
Productos de calidad a tu alcance

LÍNEA NATURA

Lambrín interior WPC (largo: 290 cm) ____ 01

Accesorios y complementos para lambrín interior (largo: 290 cm) ____ 03

Lambrín interior WPC (largo: 145 cm) ____ 05

Accesorios y complementos para lambrín interior (largo: 145 cm) ____ 06

Viga decorativa interior WPC ____ 07

Duela Machimbrada WPC ____ 08

Accesorios y complementos para duela machimbrada WPC ____ 09

Lambrín Premium WPC ____ 10

Accesorios y complementos para Lambrín Premium WPC ____ 14

LÍNEA NATURAX

Lambrín exterior WPC ____ 16

Accesorios y complementos para lambrín exterior ____ 17

Decking exterior WPC ____ 19

Accesorios y complementos para decking exterior ____ 20

Panel tipo piedra Flex ____ 21

Índice

GRUPO VERSAN
Productos de calidad a tu alcance

LÍNEA UV

Panel PVC Alto Brillo ____ 22
Panel PVC Gold Panel ____ 23
PVC Mate ____ 24

LÍNEA WOOD PANEL

Laminado de PVC tipo madera ____ 25
Accesorios y complementos para laminado de PVC tipo madera ____ 27
Panel Divisor PVC Premium ____ 32
Marco Perimetral para Panel Divisor PVC Premium ____ 33

LÍNEA CIELO

Molduras poliestireno pintables ____ 34

LÍNEA ESENCIA MADECO SPC

Piso SPC ____ 35
Accesorios y complementos para piso SPC ____ 36
Accesorios y complementos solo para zoclos, remates y perfil nariz ____ 39

Índice

GRUPO VERSAN
Productos de calidad a tu alcance

VALO

Tira LED COB VALO IP20 ——— 40

Perfiles VALO de aluminio ——— 41



GRUPO VERSAN

Productos de calidad a tu alcance

Panel decorativo interior WPC

Con acabado tipo madera natural, elegante, cálido y de fácil instalación.
Ideal para muros interiores, salas, recepciones y dormitorios.

LÍNEA NATURA

Lambrín interior WPC

(largo: 290 cm)

Para uso INTERIOR

IMPERMEABLE · ANTITERMITAS · SUPERFICIE ANTIRAYADO · AMBIENTAL

Dimensiones:

Largo: 290 cm
Ancho: 16 cm
Espesor: 2.4 cm

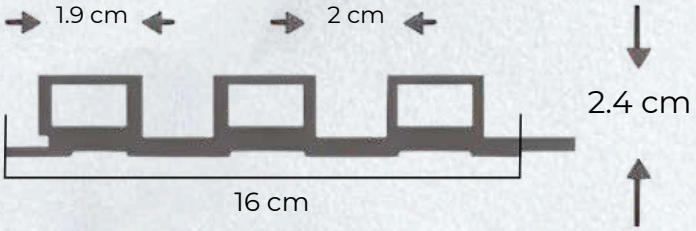



CEREZO VINTAGE



NOGAL OSCURO



GRIS URBANO



ROBLE CLARO



FRESNO BLANCO



NOGAL PREMIUM CON FONDO NEGRO



ROBLE CON FONDO NEGRO



PINO RÚSTICO

LÍNEA NATURA

Lambrín interior WPC

(largo: 290 cm)

Para uso INTERIOR

IMPERMEABLE ANTITERMITAS SUPERFICIE ANTIRAYADO AMBIENTAL

Dimensiones:

Largo: 290 cm
Ancho: 16 cm
Espesor: 2.4 cm

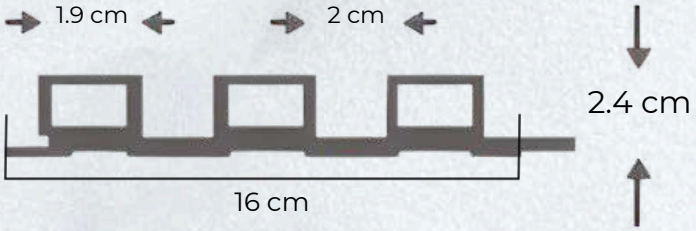



NEGRO MATE



ROBLE NATURAL



ZEBRANO CLARO



BLANCO MATE



NOGAL CLÁSICO



NOGAL CON FONDO NEGRO



PAROTA NATURAL

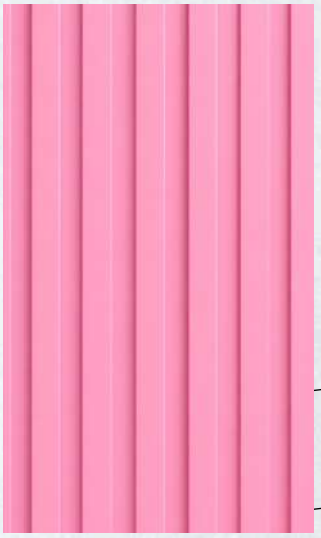

ROSA

Accesorios y complementos para lambrín interior
(largo: 290 cm)
Para uso INTERIOR

IMPERMEABLE ANTITERMITAS SUPERFICIE ANTIRAYADO AMBIENTAL

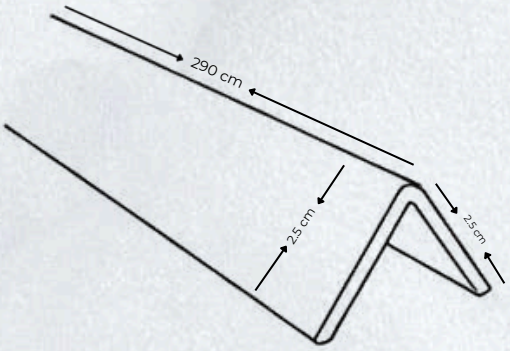

Dimensiones:
Largo: 290 cm
Ancho: 2.5 cm



MWA- 01

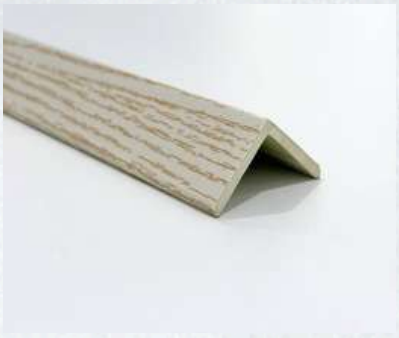

MWA- 02



MWA- 03



MWA- 04



MWA- 06



MWA- 07-05



MWA- 08



MWA- 09-10



MWA- 12

Accesorios y complementos para lambrín interior
(largo: 290 cm)
Para uso INTERIOR

IMPERMEABLE ANTITERMITAS SUPERFICIE ANTIRAYADO AMBIENTAL

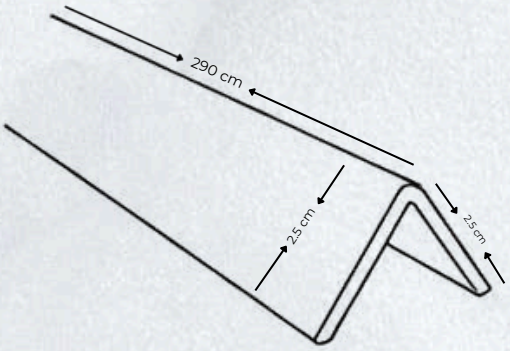

Dimensiones:
Largo: 290 cm
Ancho: 2.5 cm



MWA-11-13



MWA-14



MWA-15



MWA-16



PEGAMENTO TRUPER ADIÓS CLAVOS (420g / 140g)



CLIP DE METAL MWC-INT

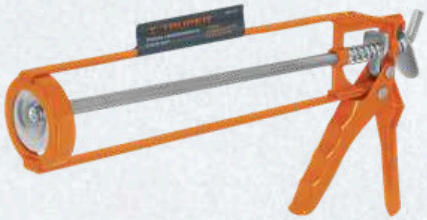

PISTOLA TRUPER CALEFATEADORA

Lambrín interior WPC

(largo: 145 cm)

IMPERMEABLE ANTITERMITAS SUPERFICIE ANTIRAYADO AMBIENTAL

Para uso INTERIOR

Dimensiones:

Largo: 145 cm
Ancho: 16 cm
Espesor: 2.4 cm

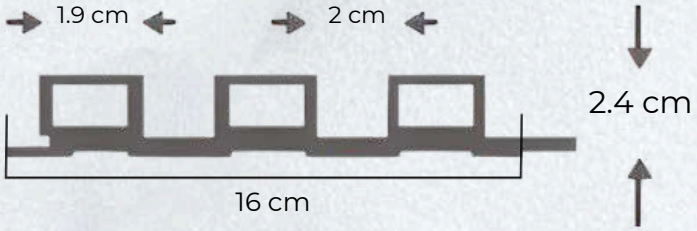



ROBLE NATURAL



ROBLE CLARO



PINO RÚSTICO



NEGRO MATE



NOGAL CLÁSICO

Accesorios y complementos para lambrín interior
(largo: 145 cm)
Para uso INTERIOR

IMPERMEABLE ANTITERMITAS SUPERFICIE ANTIRAYADO AMBIENTAL

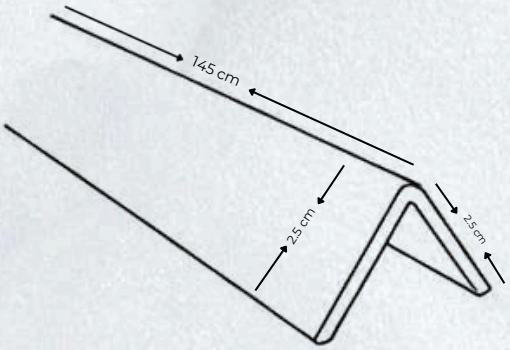

Dimensiones:
Largo: 145 cm
Ancho: 2.5 cm



MWA- 01



MWA- 06



MWA- 04



MWA- 12



MWA- 11-13



CLIP DE METAL
MWC-INT



PEGAMENTO TRUPER ADIÓS CLAVOS (420g / 140g)



PISTOLA TRUPER CALEFATEADORA

IMPERMEABLE ANTITERMITAS SUPERFICIE ANTIRAYADO AMBIENTAL

Viga decorativa interior WPC

Parauso INTERIOR

Dimensiones:
Largo: 290 cm
Ancho: 10 cm
Espesor: 5 cm

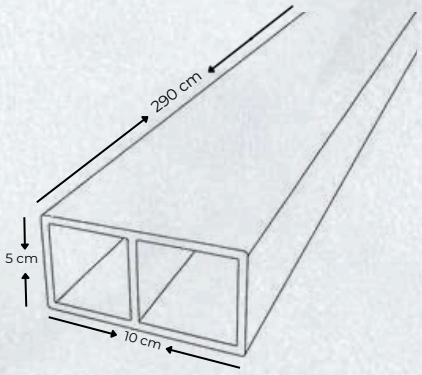



ROBLE NATURAL



ROBLE CLARO



PINO RÚSTICO



NEGRO MATE



NOGAL CLÁSICO



SOPORTE GIRATORIO PARA VIGA WPC INTERIOR

LÍNEA NATURA

Duela machimbrada WPC
Para uso INTERIOR

IMPERMEABLE ANTITERMITAS SUPERFICIE ANTIRAYADO AMBIENTAL

Dimensiones:

Largo: 290 cm
Ancho: 16.2 cm
Espesor: 0.85 cm

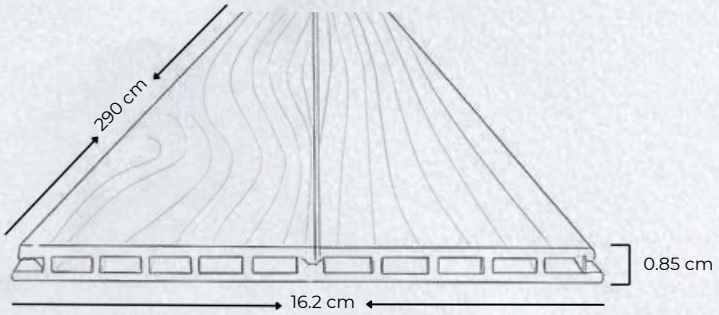



ROBLE NATURAL



ROBLE CLARO



PINO RÚSTICO



NEGRO MATE



NOGAL CLÁSICO

Accesorios y complementos para duela machimbrada WPC

IMPERMEABLE ANTITERMITAS SUPERFICIE ANTIRAYADO AMBIENTAL

Parauso INTERIOR

Dimensiones:
Largo: 290 cm
Ancho: 2.5 cm

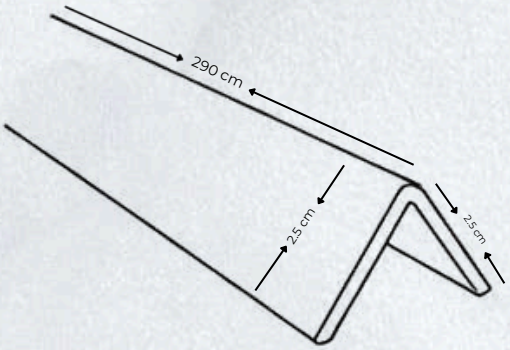



MWA- 01



MWA- 06



MWA- 12



MWA- 04



MWA- 11-13



CLIP DE METAL
MWC-INT



PEGAMENTO TRUPER ADIÓS CLAVOS (420g / 140g)



PISTOLA TRUPER CALEFATEADORA



GRUPO VERSAN

Productos de calidad a tu alcance

Lambrín Premium WPC

Ideal para revestir muros y crear espacios modernos y elegantes, con una instalación práctica y acabados de alta calidad.

Lambrín Premium WPC Modelo Slim

IMPERMEABLE · ANTITERMITAS · SUPERFICIE ANTIRAYADO · AMBIENTAL

Dimensiones:

Largo: 290 cm
Ancho: 20 cm
Espesor: 1 cm

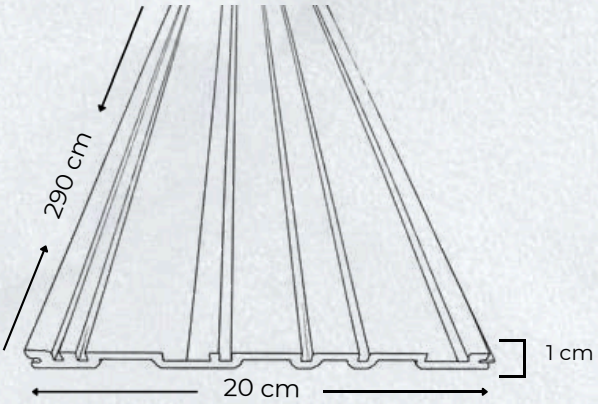



LINO CENIZO



NOGAL EUROPEO



ROBLE CREMA



ROBLE CARBÓN

Lambrín Premium WPC Modelo Bold

IMPERMEABLE ANTITERMITAS SUPERFICIE ANTIRAYADO AMBIENTAL

Dimensiones:

Largo: 290 cm
Ancho: 20 cm
Espesor: 1 cm





LINO CENIZO



NOGAL EUROPEO



ROBLE CREMA

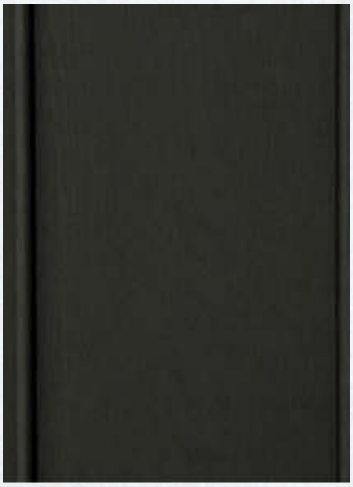

ROBLE CARBÓN

Lambrín Premium WPC Modelo Balance

IMPERMEABLE · ANTITERMITAS · SUPERFICIE ANTIRAYADO · AMBIENTAL

Dimensiones:

Largo: 290 cm
Ancho: 20 cm
Espesor: 1 cm

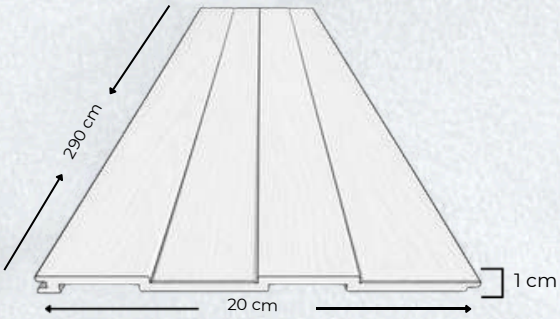



LINO CENIZO



NOGAL EUROPEO



ROBLE CREMA



ROBLE CARBÓN

Lambrín Premium WPC Modelo Soft

IMPERMEABLE · ANTITERMITAS · SUPERFICIE ANTIRAYADO · AMBIENTAL

Dimensiones:

Largo: 290 cm
Ancho: 20 cm
Espesor: 1 cm

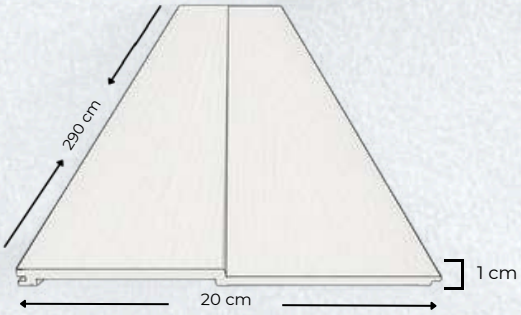



LINO CENIZO



NOGAL EUROPEO



ROBLE CREMA



ROBLE CARBÓN

Accesorios y complementos para Lambrín Premium WPC

IMPERMEABLE ANTITERMITAS SUPERFICIE ANTIRAYADO AMBIENTAL

Dimensiones:
Largo: 290 cm
Ancho: 2.5 cm

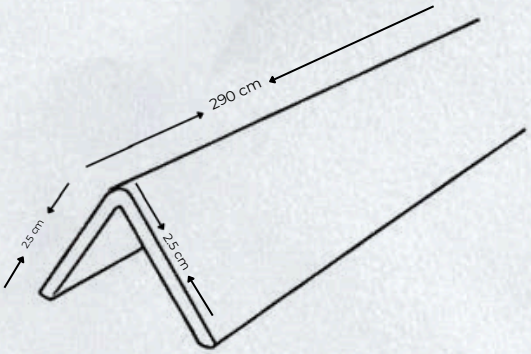



MPP- 6008



MPP- 6001



MPP- 6035



MPP- 6032

Accesorios y complementos para Lambrín Premium WPC

IMPERMEABLE ANTITERMITAS SUPERFICIE ANTIRAYADO AMBIENTAL



CLIP DE METAL MWC-INT



PEGAMENTO TRUPER ADIÓS CLAVOS (420g / 140g)



PISTOLA TRUPER CALEFATEADORA



GRUPO VERSAN

Productos de calidad a tu alcance

Panel decorativo interior WPC

Con acabado tipo madera natural, elegante, cálido y de fácil instalación. Ideal para muros interiores, salas, recepciones y dormitorios.

Lambrín exterior WPC

Para uso EXTERIOR

IMPERMEABLE · ANTITERMITAS · SUPERFICIE ANTIRAYADO · AMBIENTAL

Dimensiones:

Largo: 290 cm
Ancho: 21.9 cm
Espesor: 2.6 cm

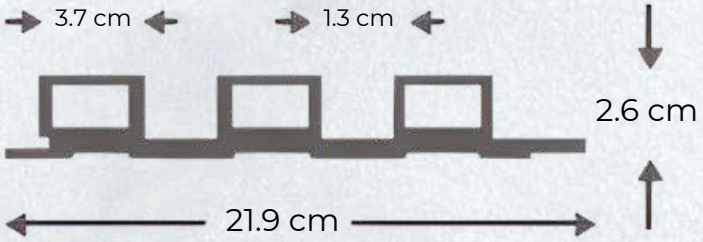



CAFÉ MOKA



TECA NATURAL



ARENA DORADA



GRIS CONCRETO



NEGRO GRAFITO

Accesorios y complementos para lambrín exterior

IMPERMEABLE ANTITERMITAS SUPERFICIE ANTIRAYADO AMBIENTAL

Para uso EXTERIOR

Dimensiones:
Largo: 290 cm
Ancho: 5 cm

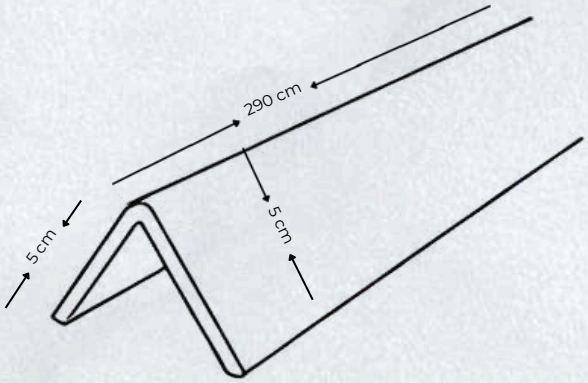



X01-ÁNGULO



X02-ÁNGULO



X03-ÁNGULO



X04-ÁNGULO



X08-ÁNGULO

Accesorios y complementos para lambrín exterior

IMPERMEABLE ANTITERMITAS SUPERFICIE ANTIRAYADO AMBIENTAL

Para uso EXTERIOR

Dimensiones:

Largo: 290 cm
Ancho: 4 cm
Espesor: 2.5 cm

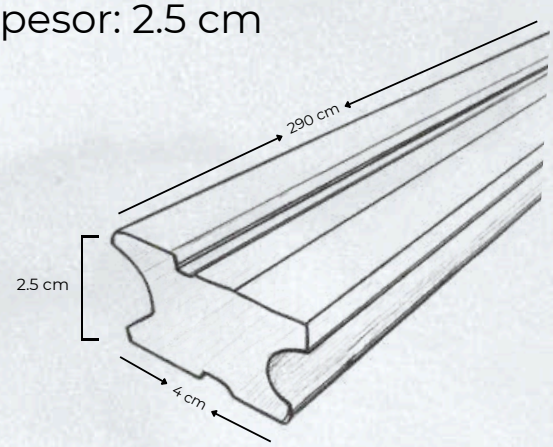

SOPORTE ESTRUCTURAL PARA DECK WPC



MWJ-40X25-2900



TORNILLO DE ACERO INOXIDABLE PARA WPC



TORNILLO DE EXPANSIÓN CON TAQUETE (DE SOPORTE A CONCRETO)

LÍNEA NATURAX

Decking exterior WPC

Para uso EXTERIOR

IMPERMEABLE ANTITERMITAS SUPERFICIE ANTIRAYADO AMBIENTAL

Dimensiones:

Largo: 290 cm
Ancho: 14.5 cm
Espesor: 2.1 cm

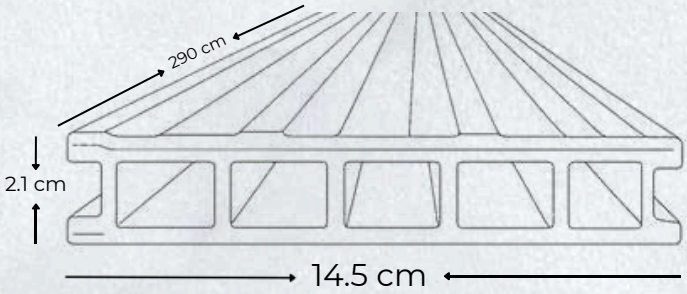



ROSEWOOD



LIGHT GREY



MAPLE



NEGRO ÉBANO

Accesorios y complementos para decking exterior

IMPERMEABLE ANTITERMITAS SUPERFICIE ANTIRAYADO AMBIENTAL

Para uso EXTERIOR

Dimensiones:

Largo: 290 cm
Ancho: 5 cm

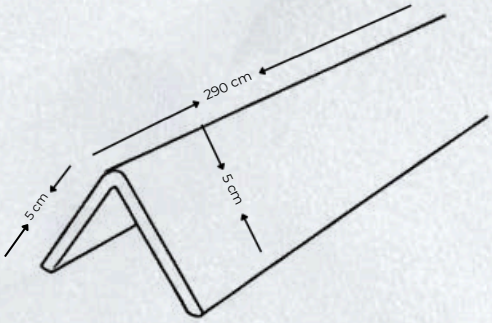



X05-ÁNGULO



X06-ÁNGULO



X07-ÁNGULO

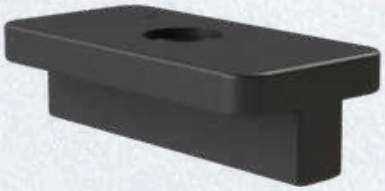

CLIP DE PLÁSTICO



X09-ÁNGULO

Para uso EXTERIOR

Dimensiones:

Largo: 290 cm
Ancho: 4 cm
Espesor: 2.5 cm

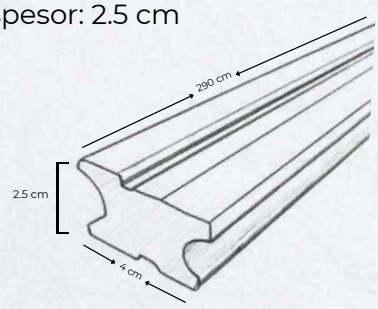

SOPORTE ESTRUCTURAL PARA DECK WPC



MWJ-40X25-2900



TORNILLO DE ACERO INOXIDABLE PARA WPC



TORNILLO DE EXPANSIÓN CON TAQUETE (DE SOPORTE A CONCRETO)

Panel tipo piedra Flex



Para uso INTERIOR Y EXTERIOR

Dimensiones:

Largo: 120 cm
Ancho: 60 cm
Espesor: 0.25 cm

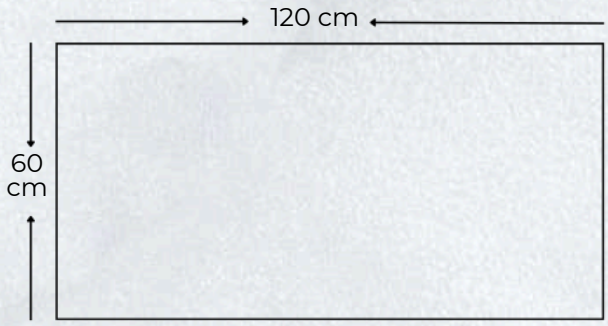



TRAVERTINE NATURAL

Descripción:

Recubrimiento decorativo flexible para muros que imita la apariencia de la piedra natural. Está fabricada con polvo mineral y polímeros de alta resistencia, ofreciendo un acabado elegante, ligero, flexible y fácil de instalar.

Se utiliza en interiores y exteriores para decorar paredes, fachadas, columnas, plafones y espacios comerciales o residenciales, brindando una apariencia moderna y sofisticada con mayor practicidad que la piedra tradicional.



GRUPO VERSAN

Productos de calidad a tu alcance

Panel PVC alto brillo

Panel ligero y económico con distintos acabados, ideal para cocinas, baños y oficinas. Ideal para muros y plafones interiores.

Panel PVC Alto Brillo

IMPERMEABLE ANTITERMITAS SUPERFICIE ANTIRAYADO AMBIENTAL

Dimensiones:

Largo: 244 cm
Ancho: 122 cm
Espesor: 0.3 cm

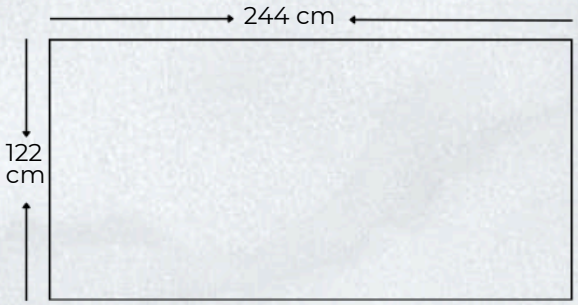

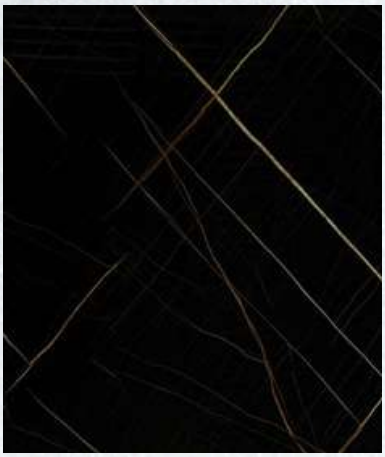

NERO GOLD



CALACATA BLANCO



GRIS TITANIO



CARRARA BLANCO



MADERA DORADA



NEGRO MONTERREY



MARFIL CREMA

Panel PVC Gold

IMPERMEABLE ANTITERMITAS SUPERFICIE ANTIRAYADO AMBIENTAL

Dimensiones:

Largo: 244 cm
Ancho: 122 cm
Espesor: 0.3 cm

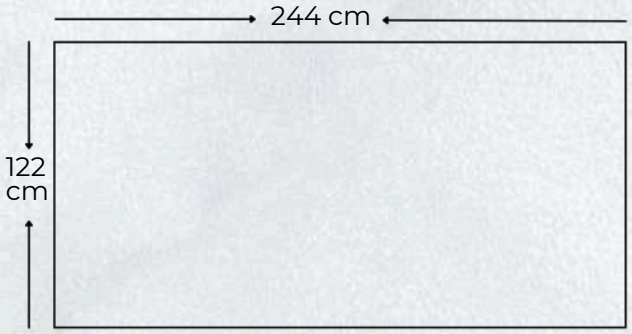



WHITE GOLD



BLACK GOLD



GREY GOLD

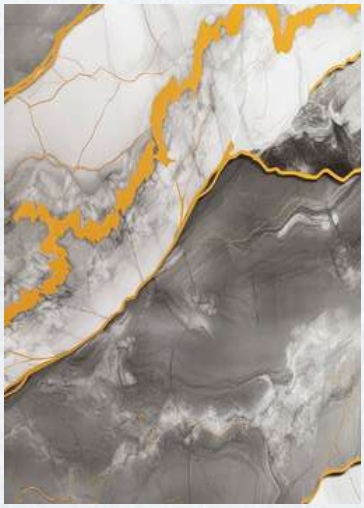

CLOUD GOLD



SILVER MIRROR



GOLD MIRROR

Panel PVC Mate

IMPERMEABLE ANTITERMITAS SUPERFICIE ANTIRAYADO AMBIENTAL

Dimensiones:

Largo: 244 cm
Ancho: 122 cm
Espesor: 0.3 cm

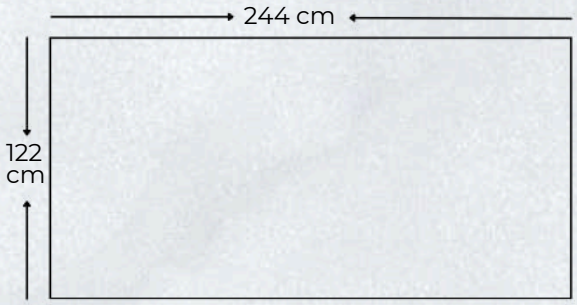



ALBA



MARQUINA



URBAN CONCRETE



ARENA

GRUPO VERSAN

Productos de calidad a tu alcance

Laminado decorativo tipo madera en PVC

Panel decorativo fabricado en PVC con acabado laminado tipo madera, diseñado para muros y plafones interiores. Combina ligereza, fácil instalación y resistencia a la humedad,ofreciendouna alternativa práctica y estética a los revestimientos tradicionales.

Su superficie laminada proporciona una apariencia natural tipo madera, con bajo mantenimiento y alta durabilidad, ideal para aplicaciones en salas, recámaras, cocinas, oficinas y espacios comerciales.

LÍNEA WOOD PANEL

Laminado de PVC tipo madera

IMPERMEABLE ANTITERMITAS SUPERFICIE ANTIRAYADO AMBIENTAL

Dimensiones:

Largo: 290 cm
Ancho: 25 cm
Espesor: 0.8 cm

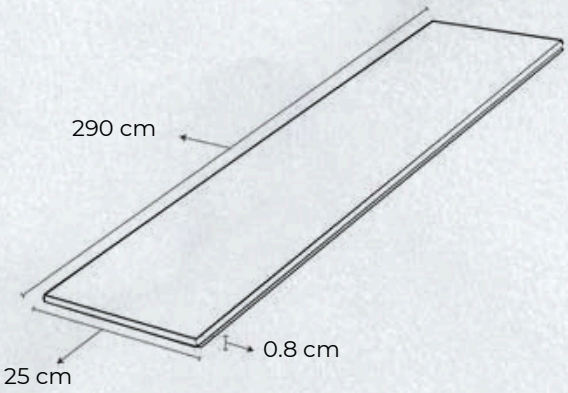



NOGAL IMPERIAL



OYAMEL NATURAL



MAHOGANY ENDUELADO



MAPLE NATURAL ENDUELADO

LÍNEA WOOD PANEL

Laminado de PVC tipo madera

IMPERMEABLE ANTITERMITAS SUPERFICIE ANTIRAYADO AMBIENTAL

Dimensiones:

Largo: 290 cm
Ancho: 25 cm
Espesor: 0.8 cm

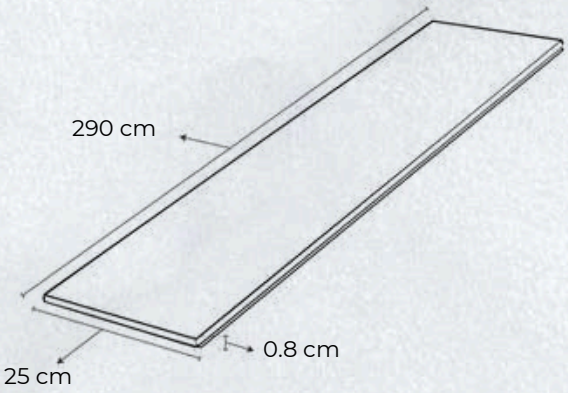



CAOBA CLÁSICA

BLANCO MATE



GRIS HUMO

Accesorios y complementos para laminado de PVC tipo madera

IMPERMEABLE ANTITERMITAS SUPERFICIE ANTIRAYADO AMBIENTAL

UNIÓN H

Dimensiones:
Largo: 290 cm
Ancho: 2.2 cm
Espesor: 1.2 cm

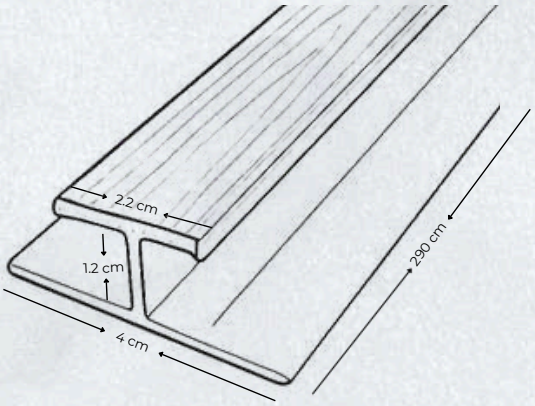



L0-10



L87-22



L0-35



L0-42

Accesorios y complementos para laminado de PVC tipo madera

IMPERMEABLE ANTITERMITAS SUPERFICIE ANTIRAYADO AMBIENTAL

UNIÓN H

Dimensiones:
Largo: 290 cm
Ancho: 2.2 cm
Espesor: 1.2 cm

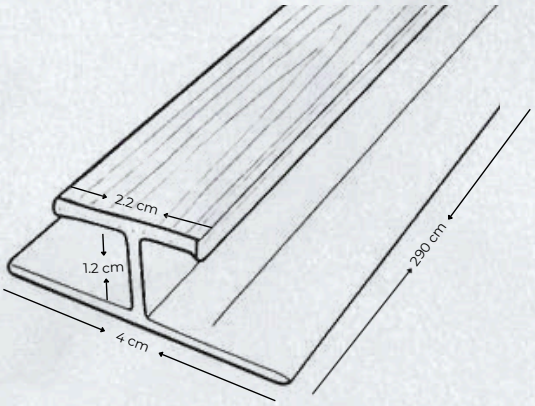



L0-16



L-WM



L05-26

Accesorios y complementos para laminado de PVC tipo madera

ESQUINERO INTERIOR

IMPERMEABLE ANTITERMITAS SUPERFICIE ANTIRAYADO AMBIENTAL

Dimensiones:

Largo: 290 cm
Ancho: 2.1 cm
Espesor: 3.2 cm

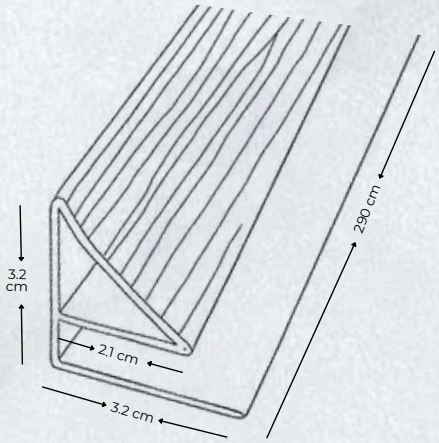



Lo-10



L87-22



Lo-35



Lo-42

Accesorios y complementos para laminado de PVC tipo madera

ESQUINERO INTERIOR

IMPERMEABLE ANTITERMITAS SUPERFICIE ANTIRAYADO AMBIENTAL

Dimensiones:

Largo: 290 cm
Ancho: 2.1 cm
Espesor: 3.2 cm

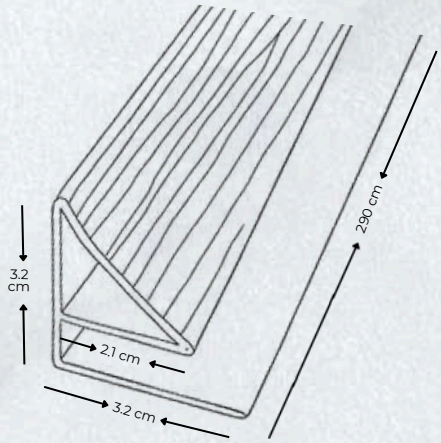



Lo-16



L-WM



Lo5-26

Accesorios y complementos para laminado de PVC tipo madera

IMPERMEABLE ANTITERMITAS SUPERFICIE ANTIRAYADO AMBIENTAL



CLIP DE METAL MWC-INT



PEGAMENTO TRUPER ADIÓS CLAVOS (420g / 140g)

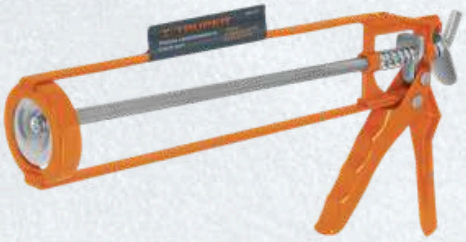

PISTOLA TRUPER CALEFATEADORA

LÍNEA WOOD PANEL

Panel Divisor PVC Premium
Para uso INTERIOR

IMPERMEABLE | ANTITERMITAS | SUPERFICIE ANTIRAYADO | AMBIENTAL

Dimensiones:
Largo: 290 cm
Ancho: 40 cm
Espesor: 2.6 cm

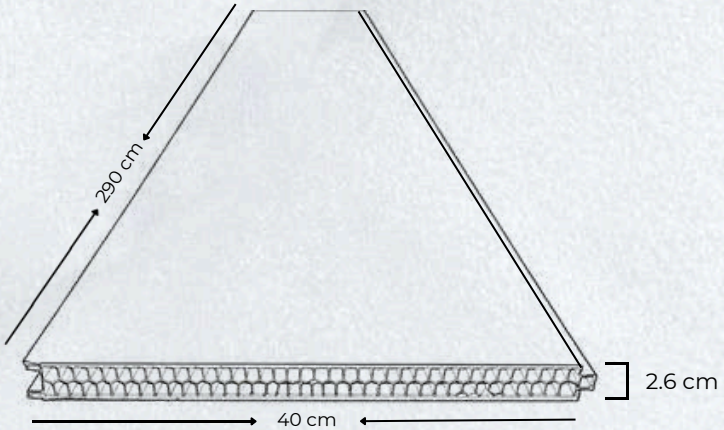



NOGAL IMPERIAL



PAROTA NATURAL



ROSA MORADA



ENCINO CENIZA

Marco Perimetral para Panel Divisor PVC Premium

Para uso INTERIOR

IMPERMEABLE · ANTITERMITAS · SUPERFICIE ANTIRAYADO · AMBIENTAL

Dimensiones:
Largo: 290 cm
Ancho: 8.5 cm
Espesor: 5 cm

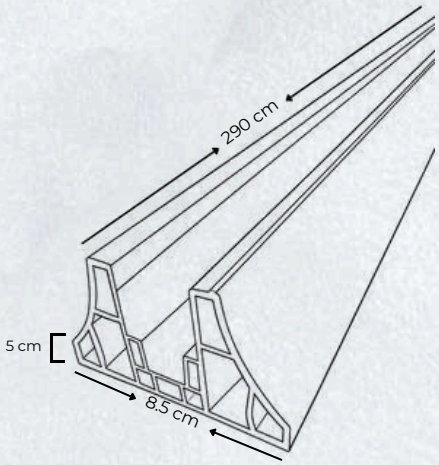



WM-MP-01



WM-MP-02



WM-MP-03



WM-MP-04

Molduras poliestireno pintables

PINTABLE · IMPERMEABLE · ANTITERMITAS · SUPERFICIE ANTIRAYADO · AMBIENTAL



Dimensiones:
Largo: 244 cm
Ancho: 4 cm
Espesor: 1.8 cm

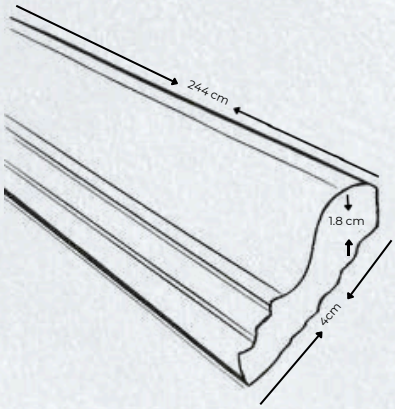

PS ROMA



Dimensiones:
Largo: 244 cm
Ancho: 4 cm
Espesor: 2 cm

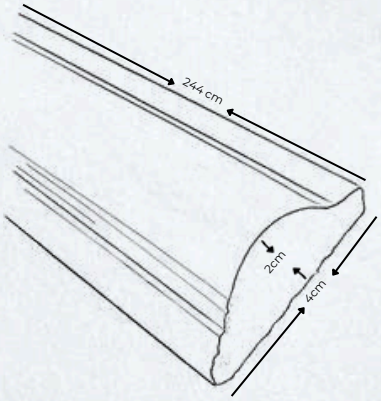

PS LUNA



Piso vinílico SPC

Esencia Madeco SPC es una línea de pisos vinílicos de alta resistencia que combina diseño moderno con la calidez natural de la madera. Esencia Madeco SPC es una línea de pisos vinílicos de alta resistencia que combina diseño moderno con la calidez natural de la madera.

Sus tonos exclusivos están pensados para adaptarse a cualquier estilo de espacio, desde ambientes contemporáneos hasta los más clásicos. Una solución práctica, elegante y accesible para transformar tus espacios con estilo.

LÍNEA ESENCIA MADECO SPC

Piso SPC

IMPERMEABLE ANTITERMITAS SUPERFICIE ANTIRAYADO AMBIENTAL

Dimensiones:
Largo: 122 cm
Ancho: 18.3 cm
Espesor: 0.4 cm

Incluye **IXPE** (bajo alfombra): 0.1 cm

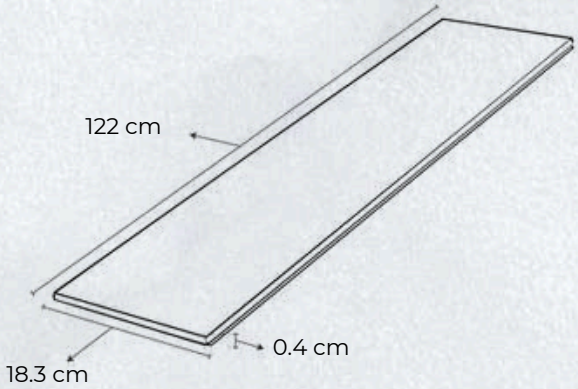



CARAMELO NATURAL



GRIS NÓRDICO



NOGAL INTENSO



ENCINO DORADO



CAOBA NATURAL

Accesorios y complementos para piso SPC

IMPERMEABLE ANTITERMITAS SUPERFICIE ANTIRAYADO AMBIENTAL

PERFIL REMATE

Dimensiones:

Largo: 240 cm
Ancho: 3.5 cm
Espesor: 1 cm

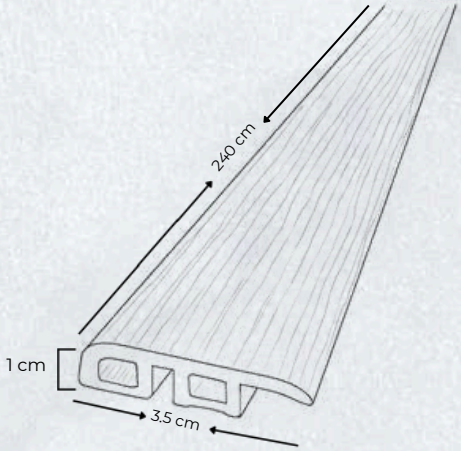



PR1003-24



PR8003-1D



PR8003-7



PR8002-14



PR8007-7

Accesorios y complementos para piso SPC

IMPERMEABLE ANTITERMITAS SUPERFICIE ANTIRAYADO AMBIENTAL

PERFIL ZOCLO

Dimensiones:

Largo: 240 cm
Ancho: 8 cm
Espesor: 1.2 cm

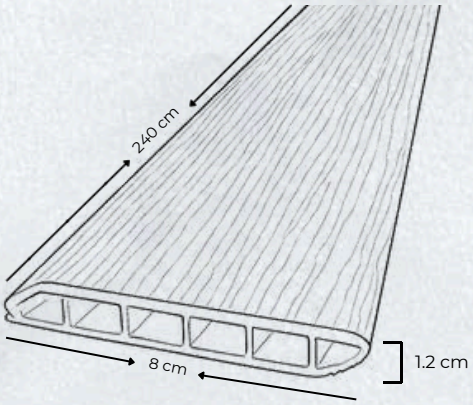



PZ1003-24



PZ8003-1D



PZ8003-7



PZ8002-14



PZ8007-7

IMPERMEABLE ANTITERMITAS SUPERFICIE ANTIRAYADO AMBIENTAL

Perfil Nariz

Dimensiones:
Largo: 240 cm
Ancho: 7.5 cm

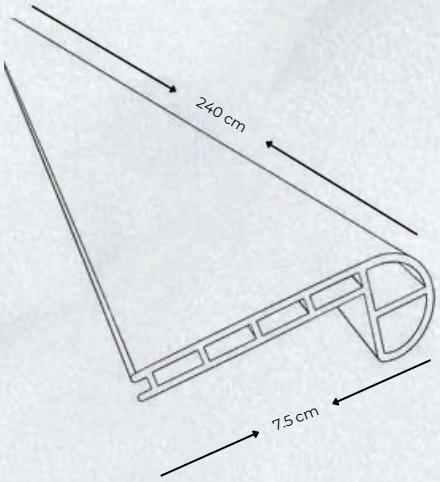



PN 1003-24



PN 8003-1D



PN 8003-7



PN 8002-14



PN 8007-7

Accesorios y complementos solo para zoclos, remates y perfil nariz

IMPERMEABLE ANTITERMITAS SUPERFICIE ANTIRAYADO AMBIENTAL



PEGAMENTO TRUPER ADIÓS CLAVOS (420g / 140g)



PISTOLA TRUPER CALEFATEADORA



GRUPO VERSAN

Productos de calidad a tu alcance

VALÓ

Iluminación LED de alto rendimiento que combina diseño, eficiencia y una luz uniforme. Ideales para resaltar y transformar espacios decorativos y arquitectónicos con una instalación práctica y profesional.

Tira LED COB VALO IP20

INFORMACIÓN DEL PRODUCTO

- Luz continua y sin puntos: Iluminación uniforme sin interrupciones.
- Fácil de instalar: Diseño autoadhesivo y flexible que se adapta a cualquier forma.
- Tecnología COB sin controladores: simplifica la instalación y reduce los costes de mantenimiento. Ideal para proyectos grandes.
- Chip grande marca Sanan de 9x22 mil: Un 30% más grande que sus competidores, ofrece el doble de brillo que los chips estándar.
- Tecnología COB con un ahorro de 30% de energía: reduce significativamente el consumo energético.
- Vida útil: 50,000 horas.
- 3 años de garantía.
- Certificación NOM.



3000K CÁLIDO



4000K NEUTRO



6500K FRÍO

SKU	LED	POTENCIA	VOLTAJE	CCT	DIMENSIONES	CORTE	MATERIAL	IP	ATENUABLE
33510	COB 240 LED/M	9W/M	120V	3000K CÁLIDO	10MTX8MM	10 CM	PVC	20	NO
33511	COB 240 LED/M	9W/M	120V	4000K NEUTRO	10MTX8MM	10 CM	PVC	20	NO
33512	COB 240 LED/M	9W/M	120V	6500K FRÍO	10MTX8MM	10 CM	PVC	20	NO

Nota: Los accesorios se venden por separado.



CONECTORES TIRA LED
CÓDIGO: 33555



CONECTOR PARA ESQUINA TIRA LED
CÓDIGO: 33556



CONECTOR INICIO TIRA LED
CÓDIGO: 33557

Perfiles VALO de aluminio

INFORMACIÓN DEL PRODUCTO

- Perfiles de aluminio 100%.
- Mayor resistencia.
- Mejor disipación térmica.
- Mayor vida útil.
- Resistente a corrosión y rayones.
- Más grueso y robusto.

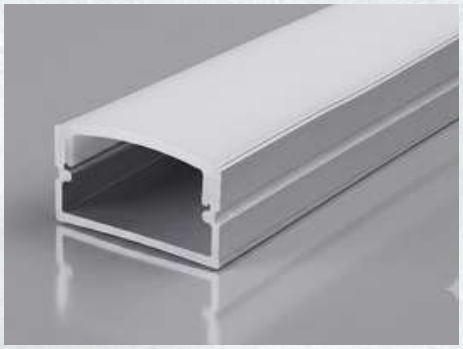

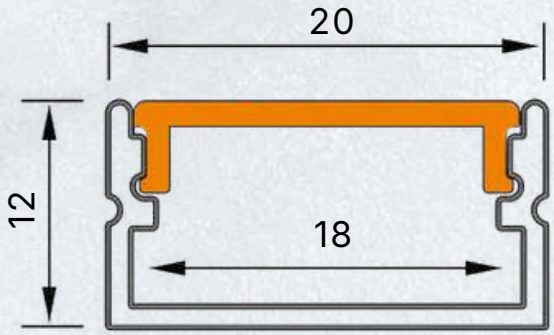

GO 385-2010 GRIS

PERFIL EN ALUMINIO + DIFUSOR PC 3M

MEDIDA: 2 CM X 1 CM

MODELO	SKU	ACCESORIOS POR TRAMO	PIEZAS POR CAJA
GO 385-2010 GRIS	33564	TAPÓN 6PZ (SKU: 33564 A) CLIP 6PZ (SKU: 33564 B)	100 PZ



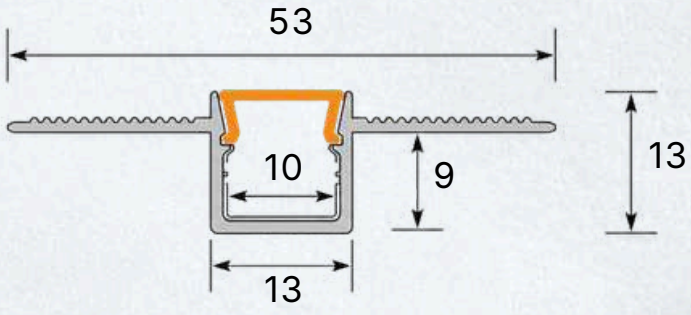

GO 729-1313 A GRIS

PERFIL EN ALUMINIO + DIFUSOR PC 3M

MEDIDA: 5.3CM X 1.3CM

MODELO	SKU	ACCESORIOS POR TRAMO	PIEZAS POR CAJA
GO 729-1313 A GRIS	33566	TAPÓN 6PZ (SKU: 33566 A)	100 PZ

Perfiles VALO de aluminio



GO 671-1212A GRIS

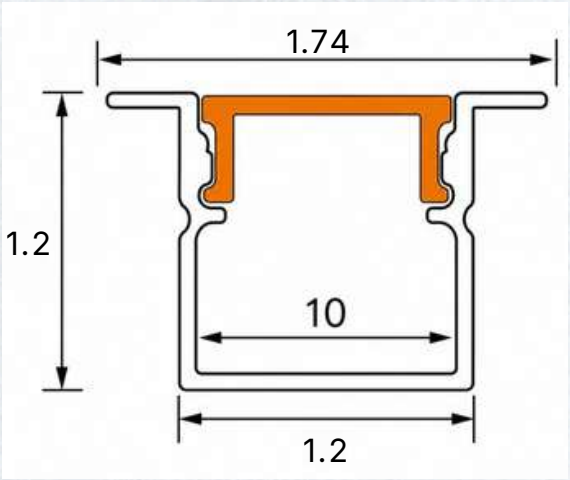

PERFIL EN ALUMINIO + DIFUSOR PC 3M

MEDIDA: 1.74CM X 1.2CM

MODELO	SKU	ACCESORIOS POR TRAMO	PIEZAS POR CAJA
GO 671-1212A GRIS	33565	TAPÓN 6PZ (SKU: 33565A) CLIP 6PZ (SKU: 33565B)	100PZ



GO 671-1212A NEGRO

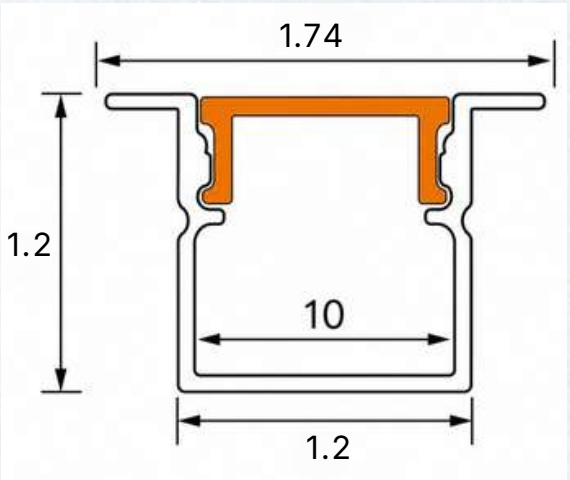

PERFIL EN ALUMINIO + DIFUSOR PC 3M

MEDIDA: 1.74CM X 1.2CM

MODELO	SKU	ACCESORIOS POR TRAMO	PIEZAS POR CAJA
GO 671-1212A NEGRO	33569	TAPÓN 6PZ (SKU: 33569A) CLIP 6PZ (SKU: 33569B)	100PZ

Perfiles VALO de aluminio



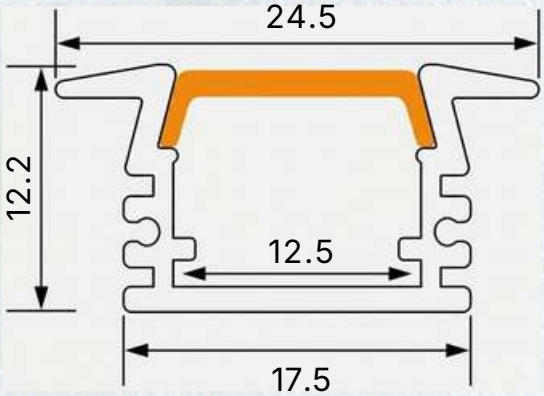

GO 217-1712 A GRIS

PERFIL EN ALUMINIO + DIFUSOR PC 3M **MEDIDA: 2.45 CM X 1.22 CM**

MODELO	SKU	ACCESORIOS POR TRAMO	PIEZAS POR CAJA
GO 217-1712 A GRIS	33568	TAPÓN 6PZ (SKU: 33568 A) CLIP 6PZ (SKU: 33568 B)	100 PZ



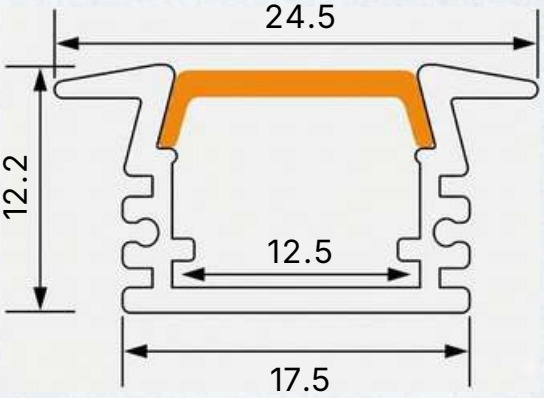

GO 671-1712 A NEGRO

PERFIL EN ALUMINIO + DIFUSOR PC 3M **MEDIDA: 2.45 CM X 1.22 CM**

MODELO	SKU	ACCESORIOS POR TRAMO	PIEZAS POR CAJA
GO 671-1212 A NEGRO	33567	TAPÓN 6PZ (SKU: 33567 A) CLIP 6PZ (SKU: 33567 B)	100 PZ